ZBIORSTAL
K.Guźniczak i P.Mieszała sp.j.
ul.Dziadoszańska 10, 61-248 Poznań
biuro@zbiorstal.pl www.zbiorstal.pl

ZBIORNIK CIŚNIENIOWY - SPRĘŻONEGO POWIETRZA ZSP - 20000/10

Najwyższe dopuszczalne ciśnienie	**PS 10 bar**	**Pojemność V - 20000 l**
Najwyższa dopuszczalna temperatura	**TS 70 °C**	**Masa - 2900 kg**
Najniższa dopuszczalna temperatura	**TS - 20 °C**	**Rys nr ZSP-20000/10**
Ciśnienie próbne	**PT 14,3 bar**	
Dyrektywa nr 2014/68/UE KAT IV Moduł G		**nr fabryczny**

wersja malowana zewnętrznie:
system epoksyd i poliuretan
kategoria korozyjności atmosfery
C3 (średnia)
okres trwałości systemu malarskiego
M (średni)
wg. PN-EN ISO 12944-2
kolor RAL 5012 (niebieski)
Tabela 5 poz. 39

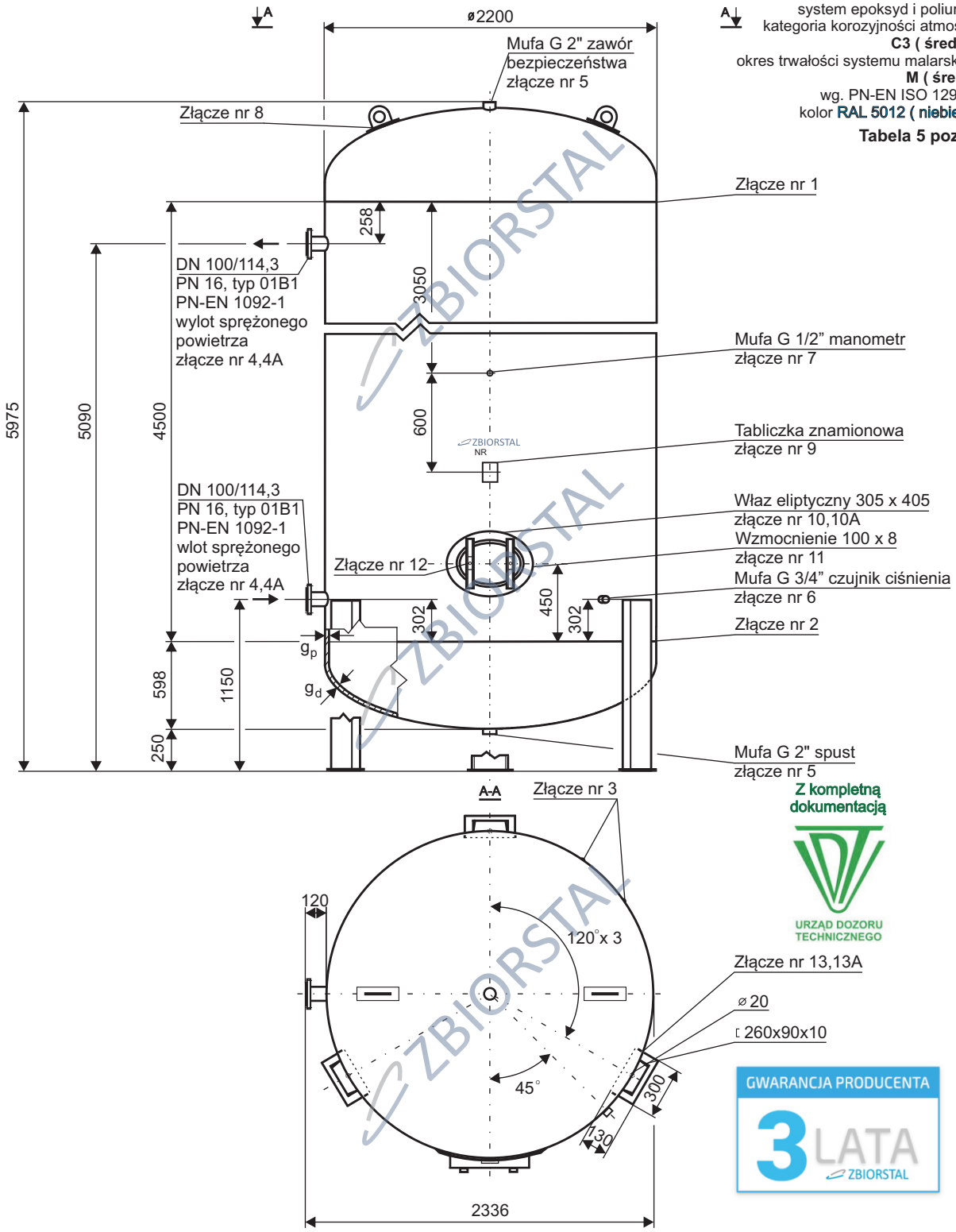

Z kompletną dokumentacją

URZĄD DOZORU TECHNICZNEGO

GWARANCJA PRODUCENTA 3 LATA ZBIORSTAL